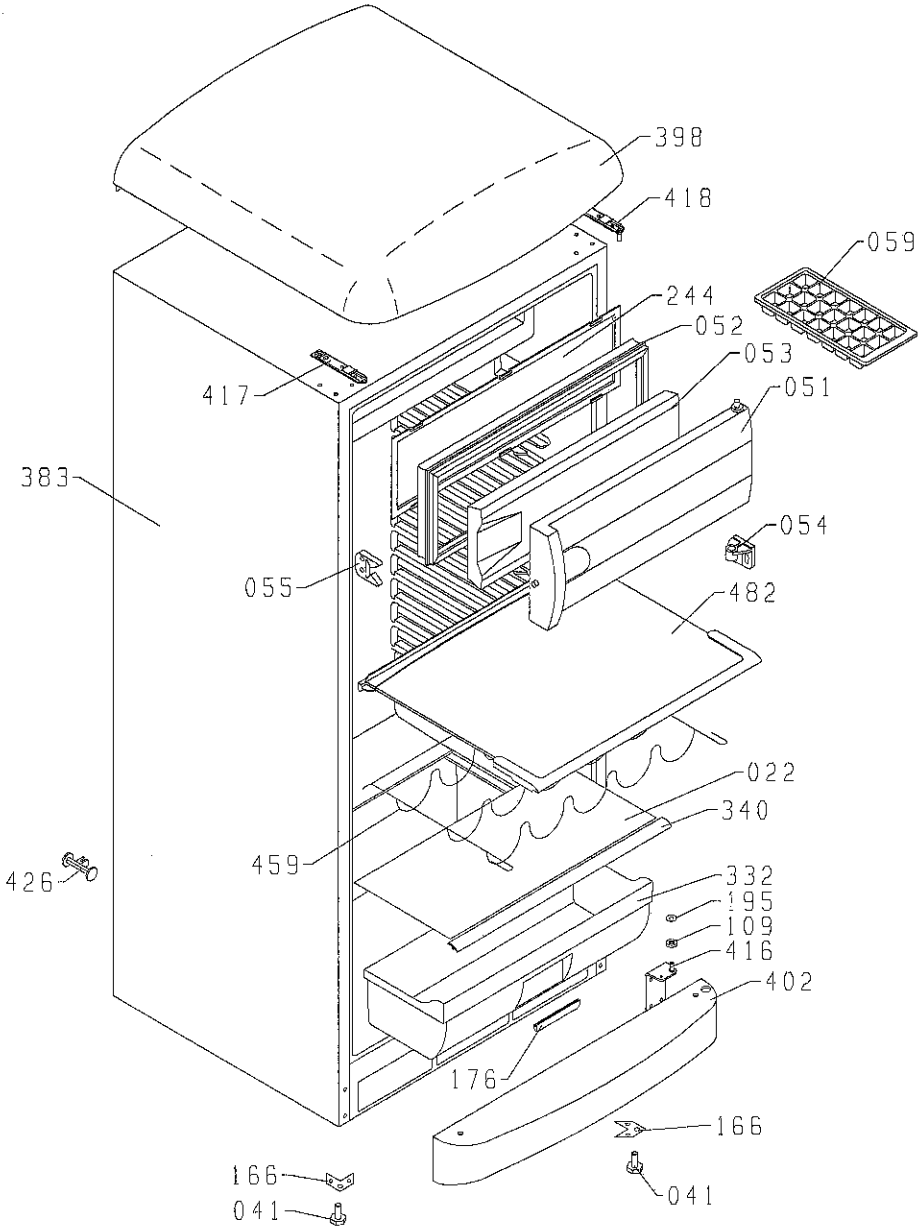
398
418
059
244
052
053
051
417
383
054
055
482
022
340
459
426
332
195
109
416
402
176
166
166
041
041

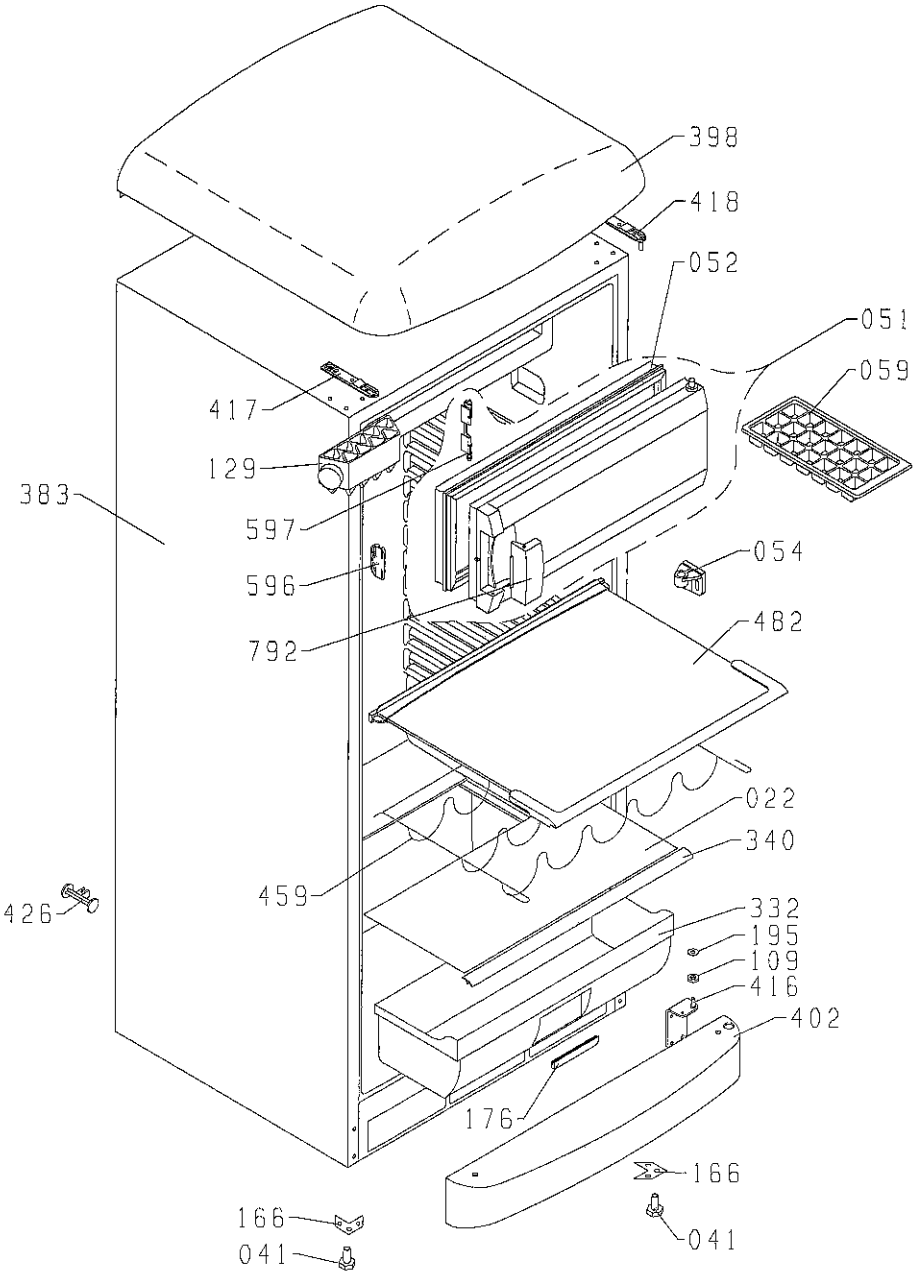
398
418
052
051
059
417
129
383
597
596
792
054
482
022
340
459
426
332
195
109
416
402
176
166
166
041
041

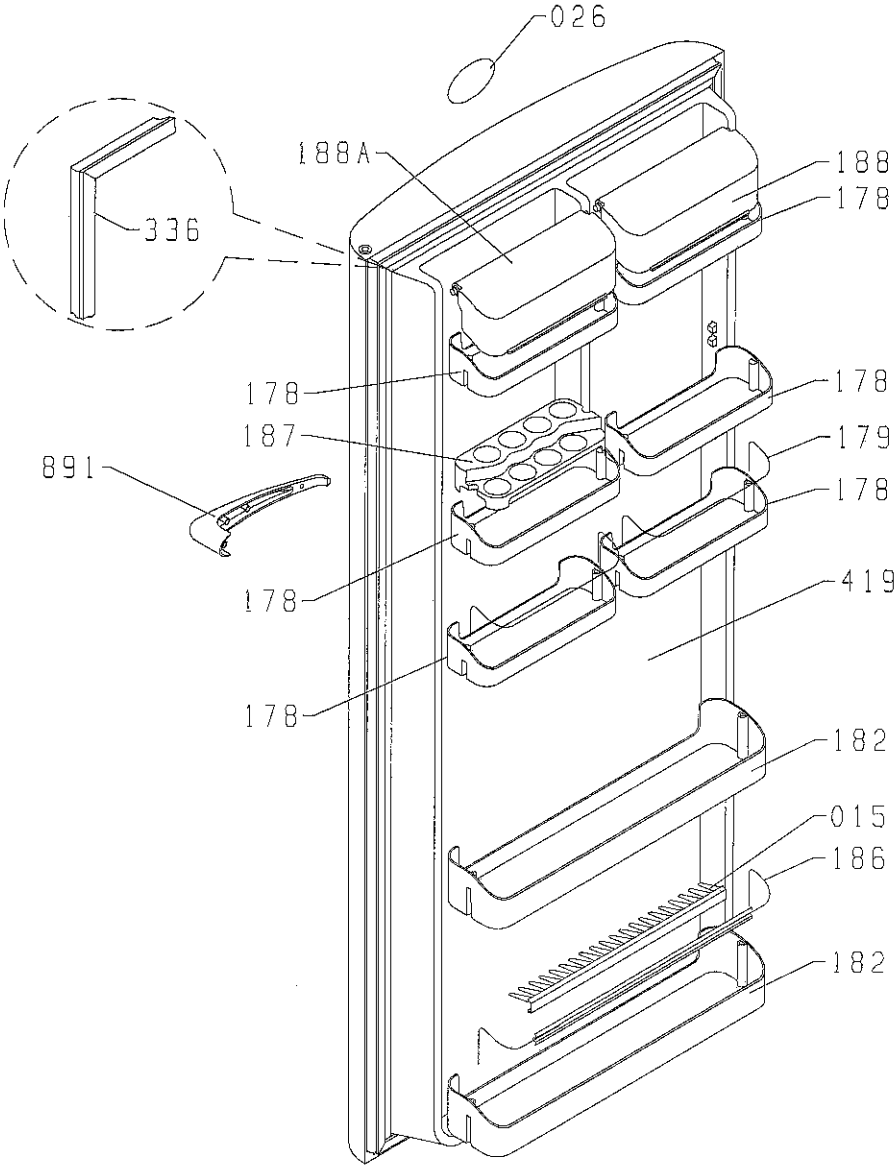
026
188A
188
178
336
178
178
187
179
891
178
178
419
178
182
015
186
182

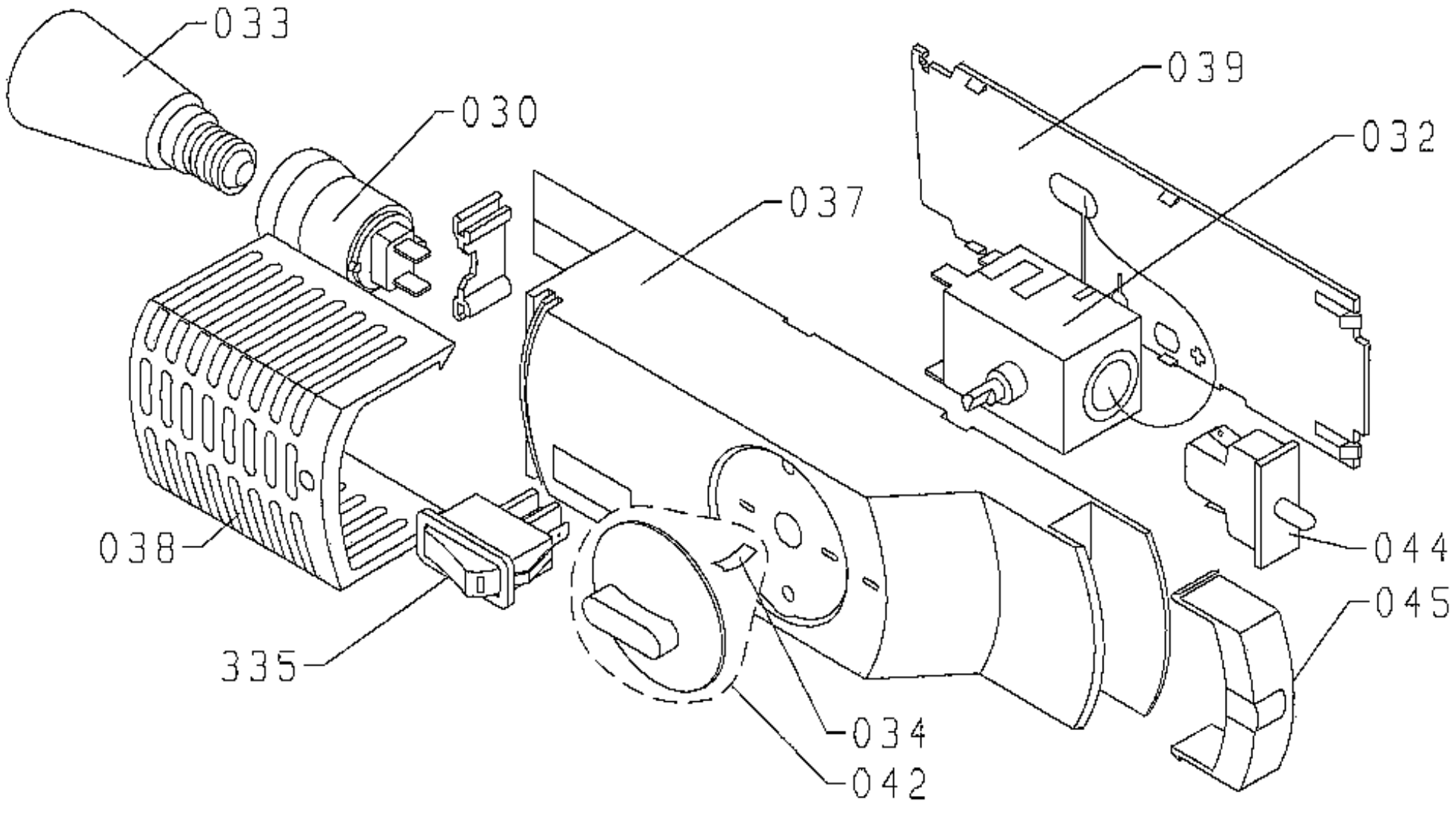
033
030
039
032
037
038
044
045
335
034
042

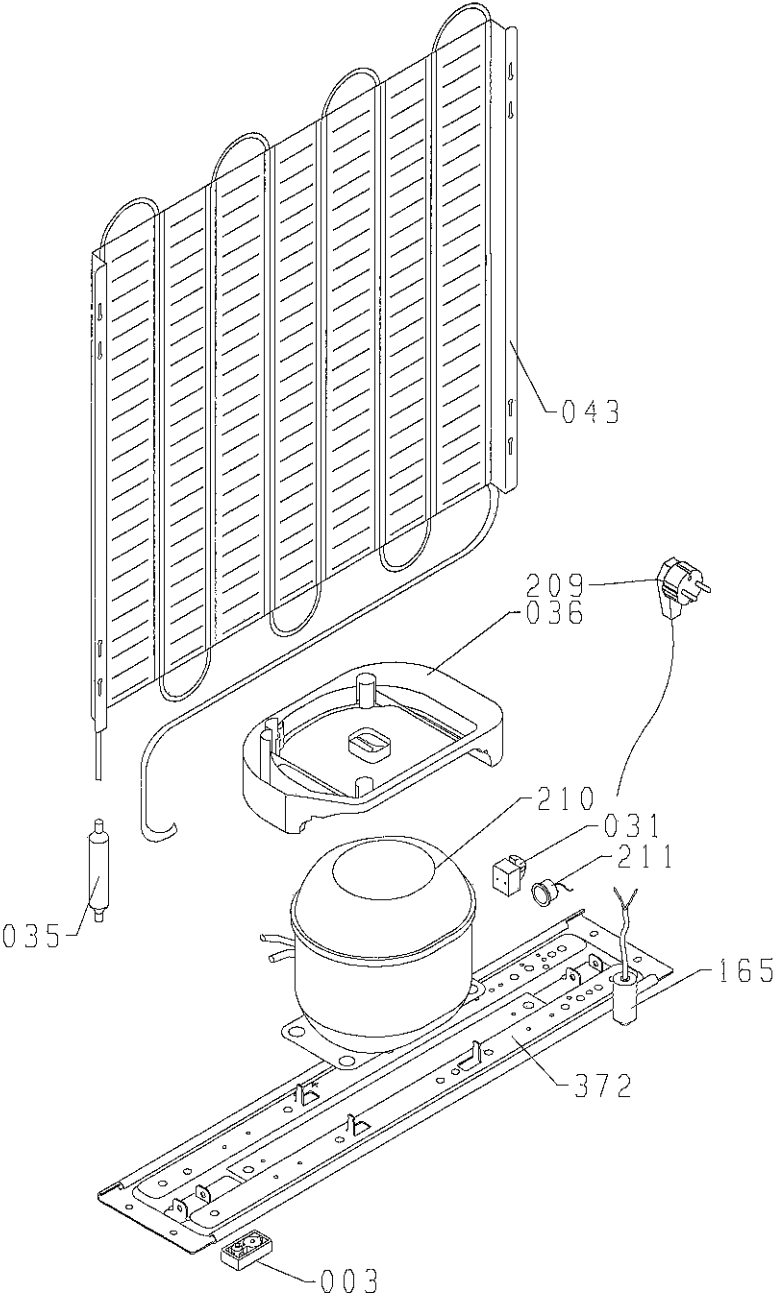
043
209
036
210
031
211
035
165
372
003